Profiili 90 ast.

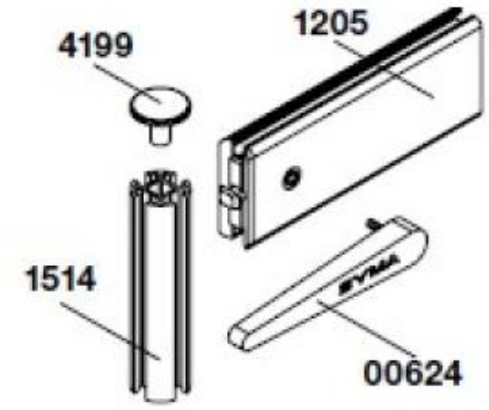



Tuote

Tuotekoodi: 01.1514

Tekniset tiedot