Päätytulppa harmaa 20/60mm

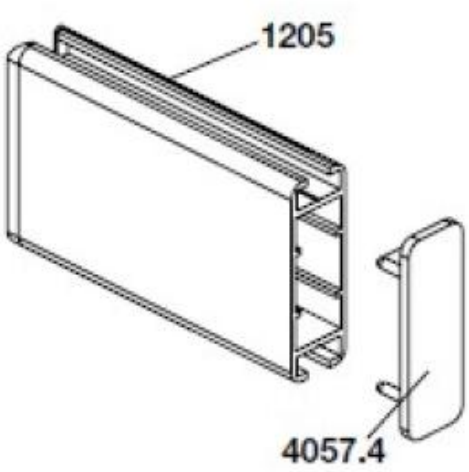



Tuote

Tuotekoodi: 01.4057.4

Tekniset tiedot