Lasioven yleissarana, lasi-seinä lasille 10-12mm, silver

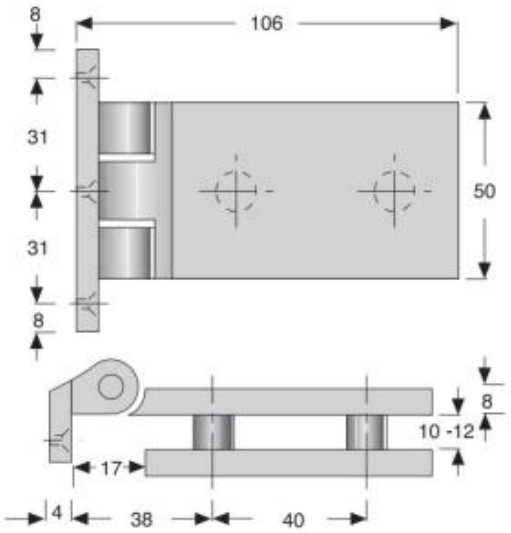



Tuote

Tuotekoodi: 15.150S

Tekniset tiedot