Lukko silver 242

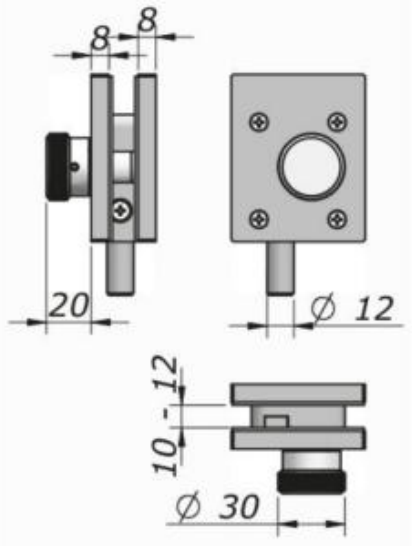



Tuote

Tuotekoodi: 15.242S

Tekniset tiedot